HCP Voll-Edelstahl-Tauchpumpe für Schlamm

Pumpentyp: **100SFP27.5 3F/400V**

Gewicht: **73** kg (ohne Kabel und Druckanschluss/Winkel/Flansch)

Parameter: Q = **siehe Grafik** m3/h H = **siehe Grafik** m

Laufrad: **P - Offene zweischneidige Klinge.**

Durchsatz: **30** mm Drehzahl: **2900** 1/min

Elektromotor: **trocken** Leistung: **7,5** KW Wattleistung: **8,8** KW

Spannung: **3F/400** V Nennstrom: **15,2** A Frequenz: **50** Hz

Umschaltung: **Y - direkt** Kabel: **H07RNF – 10m**

Die Pumpe ist mit einem zusätzlichen Schutz ausgestattet, der den Elektromotor vor Überlastung durch Strom- und Spannungsänderungen und bei Blockierung des Rades schützt. Die Pumpe muss gemäß der Bedienungsanleitung gesichert und geschützt werden.

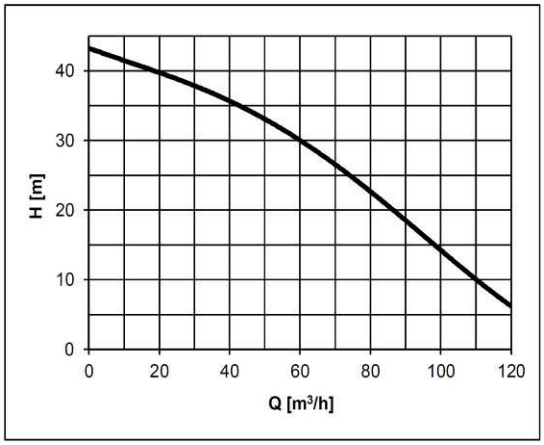

Fördermedium: **Abwasser**

Temperatur: **bis zu 40** °C Partikelgehalt: %

Ph: **2-14** Partikelgröße: Mm

Dichte: **bis zu 1100** kg/m3 Kinematische Viskosität: mm2/s

Materialausführung: **Edelstahl**

Spirale: **1.4408** Laufrad: **1.4408**

Schacht: **1.4401** Saugdeckel: **1.4408**

Motorgehäuse **1.4401** Obere Abdeckung: **1.4408**

Stöpsel: **Doppelt mechanisch SiC/SiC+CA/CE, geschmiert mit Ölfüllung, geschützt durch eine Dichtung an der Seite des Mediums.**

Dokumentation:	Pcs
Betriebsanleitung und Einbauanleitung	1
Garantiekarte, Konformitätserklärung	1

Boot-Gerät: ST100 (80)BH Edelstahl (ohne Führungsstangen) besteht aus:
Körper der Absenkvorrichtung, Gleithaken, Abstandshalter, obere Halterung für Führungsstangen, Absenkkette aus Edelstahl 4m lang.

Gegen eine zusätzliche Gebühr ist es möglich, Folgendes zu liefern:

Auslösevorrichtung (Lieferumfang siehe oben)

Führungsstangen und verlängerte Edelstahlkette (Länge nach Kundenwunsch)

Externer Schwimmerschalter MS1/10m; Für jede Pumpe sind immer mindestens 2 Steuerschwimmer erforderlich.

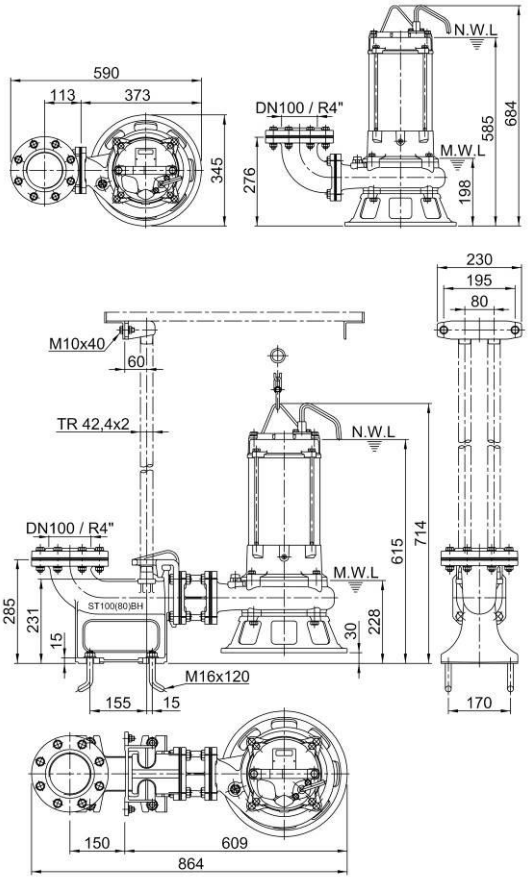

AUFMERKSAMKEIT! Ein längerer Betrieb der Pumpe auf dem Mindestniveau (MWL) kann zu einer Überhitzung des Pumpenmotors führen. Für den Dauerbetrieb muss der Motor geflutet werden (NWL).